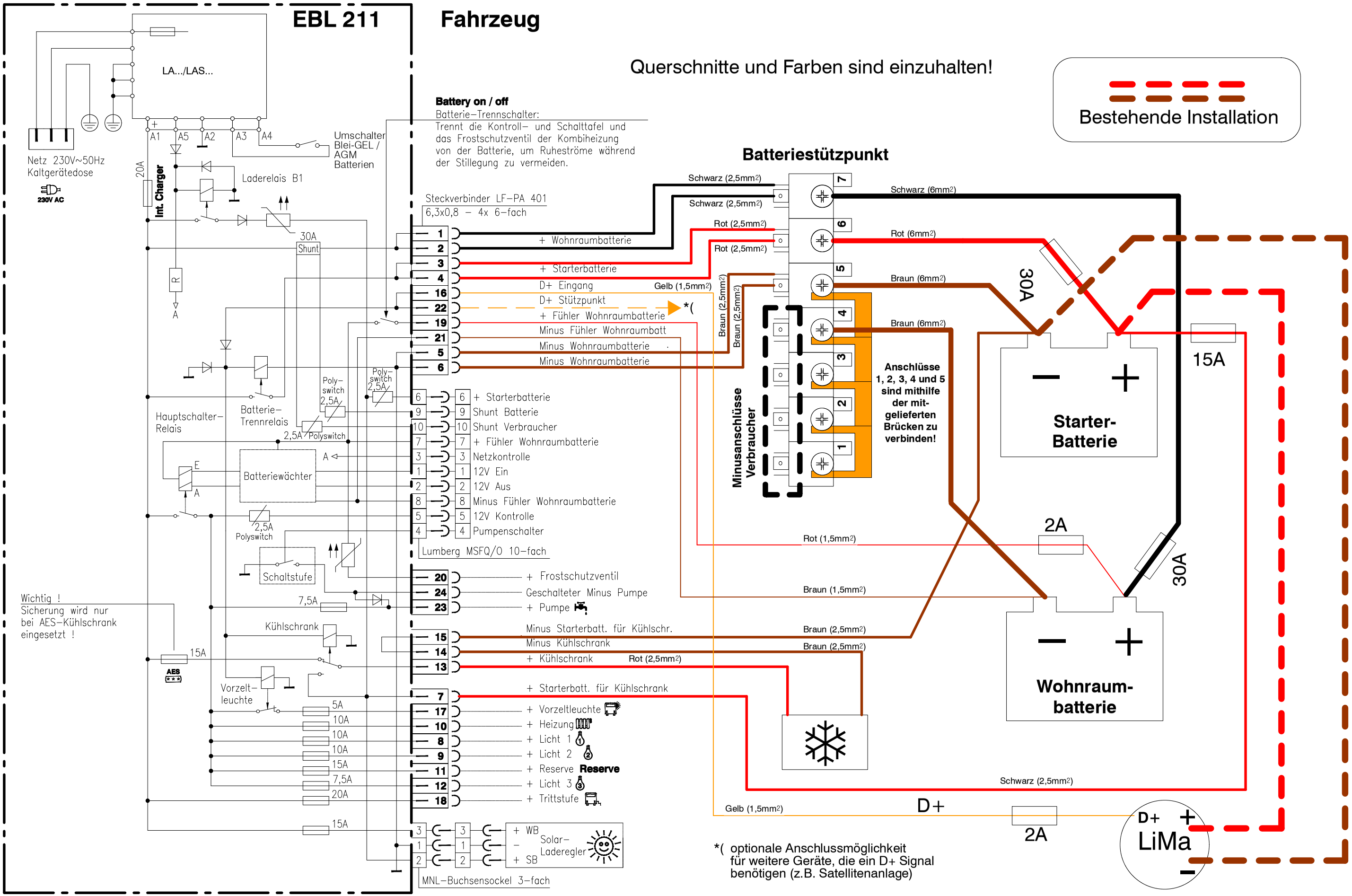
EBL 211
Fahrzeug
Querschnitte und Farben sind einzuhalten!
Bestehende Installation
LA.../LAS...
Netz 230V~50Hz
Kaltgerätedose
230V AC
Int. Charger
20A
A1
A5
A2
A3
A4
Umschalter Blei-GEL / AGM Batterien
Laderelais B1
30A
Shunt
Battery on / off
Batterie–Trennschalter:
Trennt die Kontroll– und Schalttafel und das Frostschutzventil der Kombiheizung von der Batterie, um Ruheströme während der Stillegung zu vermeiden.
Steckverbinder LF–PA 401
6,3x0,8 – 4x 6–fach
+ Wohnraumbatterie
+ Starterbatterie
D+ Eingang
D+ Stützpunkt
+ Fühler Wohnraumbatterie
Minus Fühler Wohnraumbatt
Minus Wohnraumbatterie
Minus Wohnraumbatterie
Poly–switch 2,5A
Hauptschalter–Relais
Batterie–Trennrelais
2,5A Polyswitch
Batteriewächter
+ Starterbatterie
Shunt Batterie
Shunt Verbraucher
+ Fühler Wohnraumbatterie
Netzkontrolle
12V Ein
12V Aus
Minus Fühler Wohnraumbatterie
12V Kontrolle
Pumpenschalter
Lumberg MSFQ/0 10–fach
Schaltstufe
+ Frostschutzventil
Geschalteter Minus Pumpe
+ Pumpe
7,5A
Wichtig !
Sicherung wird nur bei AES–Kühlschrank eingesetzt !
Kühlschrank
15A
AES
Minus Starterbatt. für Kühlschr.
Minus Kühlschrank
+ Kühlschrank
Vorzelt–leuchte
+ Starterbatt. für Kühlschrank
+ Vorzeltleuchte
+ Heizung
+ Licht 1
+ Licht 2
+ Reserve
Reserve
+ Licht 3
+ Trittstufe
5A
10A
10A
10A
15A
7,5A
20A
15A
+ WB
Solar–Laderegler
SB
MNL–Buchsensockel 3–fach
Batteriestützpunkt
Schwarz (2,5mm2)
Schwarz (2,5mm2)
Rot (2,5mm2)
Rot (2,5mm2)
Gelb (1,5mm2)
Braun (2,5mm2)
Braun (2,5mm2)
Schwarz (6mm2)
Rot (6mm2)
Braun (6mm2)
Braun (6mm2)
30A
15A
Anschlüsse 1, 2, 3, 4 und 5 sind mithilfe der mit-gelieferten Brücken zu verbinden!
Minusanschlüsse Verbraucher
Starter-Batterie
2A
30A
Rot (1,5mm2)
Braun (1,5mm2)
Braun (2,5mm2)
Braun (2,5mm2)
Wohnraum-batterie
Schwarz (2,5mm2)
Gelb (1,5mm2)
D+
2A
D+
LiMa
*(optionale Anschlussmöglichkeit für weitere Geräte, die ein D+ Signal benötigen (z.B. Satellitenanlage)